CONFIGURAÇÃO DE PENAS P/ PLOTAGEM

COR		ESP.
1	07	0,1
2	07	0,2
3	07	0,3
4	07	0,4
5	07	0,5
6	07	0,6
7	07	0,20
8	07	0,09
140	140	0,15
162	162	0,15

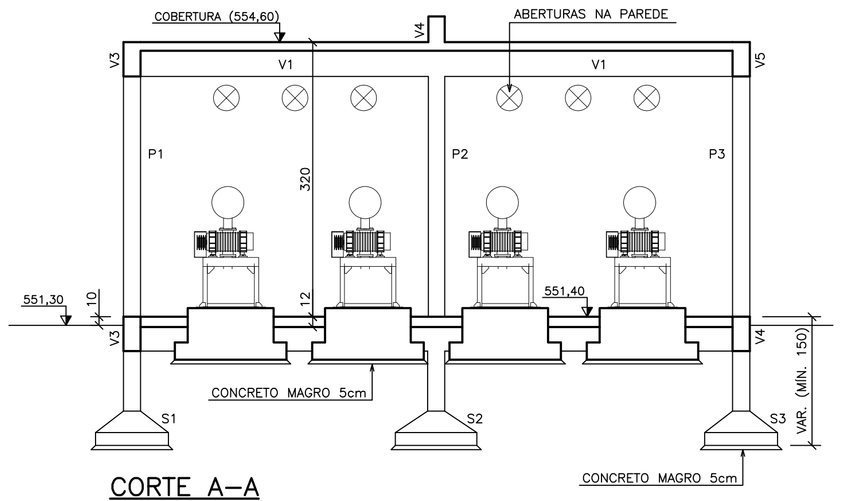

CORTE A–A
ESCALA 1/50

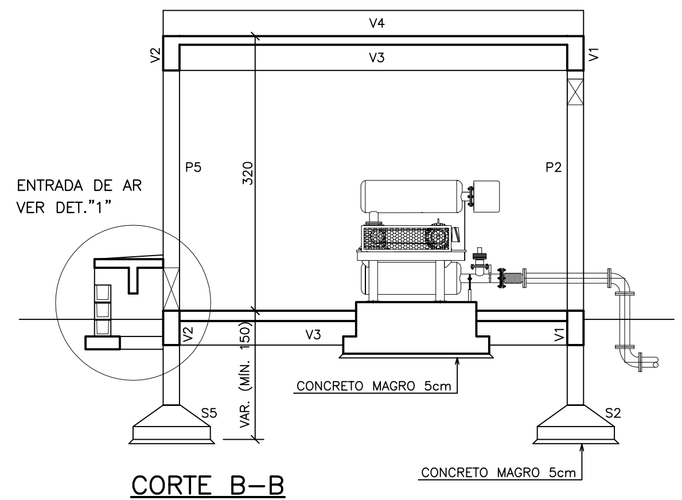

CORTE B–B
ESCALA 1/50

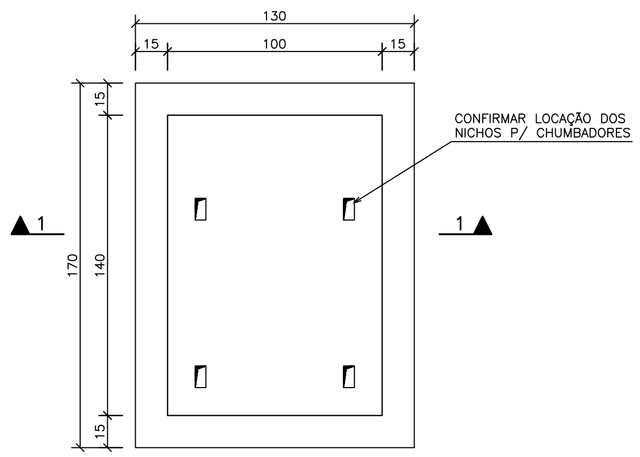

FORMA BASE P/ BOMBAS–PLANTA
ESCALA 1/20

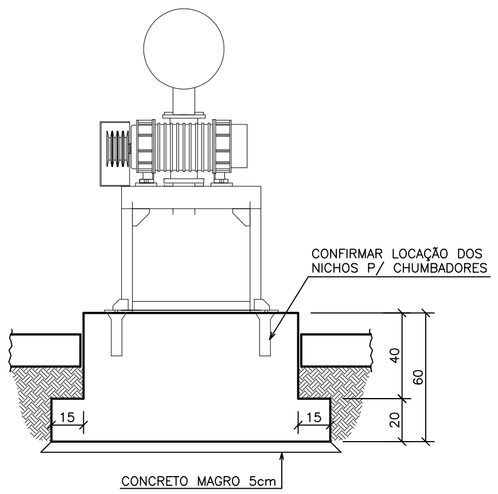

BASE P/ BOMBAS–SEÇÃO 1–1
ESCALA 1/20

DETALHES DA ENTRADA DE AR

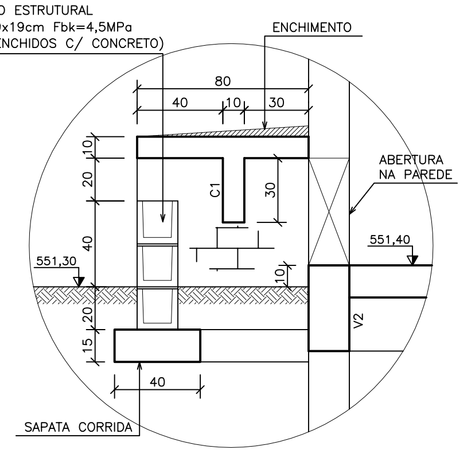

DETALHE "1"
ESCALA 1/20

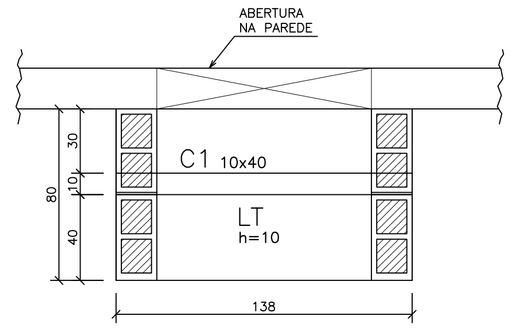

FORMA DA TAMPA–PLANTA
ESCALA 1/20

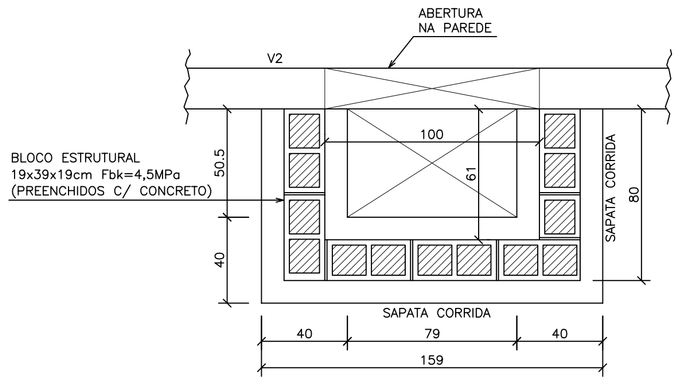

FORMA DA FUNDAÇÃO–PLANTA
ESCALA 1/20

NOTAS

1 – COTAS E DIMENSÕES EM CENTÍMETROS / ELEVAÇÕES EM METROS
2 – AÇO CA–50 (Fyk = 500 MPa) E CA–60 (Fyk = 600 MPa)
3 – COBRIMENTO DAS ARMADURAS (CA–50A): LAJES 2,0cm / VIGAS 3,0cm
PILARES = 3,0 cm / SAPATAS = 4,0 cm (TOLERÂNCIA PARA COBRIMENTO = 5,0mm)
4 – CARACTERÍSTICAS DO CONCRETO:
PROPRIEDADES EXIGIDAS:

ELEMENTOS ESTRUTURAIS EM GERAL		
RESISTÊNCIA CARACTERÍSTICA (Fck) MÍNIMA	30	MPa
MÓDULO DE DEFORMAÇÃO TANGENTE INICIAL MÍNIMA	31	GPa
CONSUMO MÍNIMO DE CIMENTO	≥ 320	kg/m3
FATOR ÁGUA/CIMENTO MÁXIMO	≤ 0,55	*****

5 – CONFIRMAR AS MEDIDAS NO LOCAL
6 - SIMBOLOGIA:
- PILAR QUE PROSSEGUE
- PILAR QUE MORRE
- PILAR QUE NASCE
- PILAR QUE REDUZ
7 – A EXECUÇÃO DA ESTRUTURA É DE RESPONSABILIDADE DA EMPRESA CONSTRUTORA, E DEVERÁ CONTAR COM A CONSULTORIA DE UM TECNOLOGISTA DE MATERIAIS. O ENGENHEIRO RESPONSÁVEL DEVERÁ OBEDECER AS RECOMENDAÇÕES DA NBR–14931 EXECUÇÃO DE ESTRUTURAS CONCRETO–PROCEDIMENTOS.
8 - CARGAS DO PAVIMENTO:
ENCHIMENTO E REVESTIMENTO = COBERTURA 80kg/m2
ACIDENTAL = COBERTURA 50kg/m2
ALVENARIA EM BLOCO CERÂMICO = 170kg/m2
9 - PRESSÃO ADMISSÍVEL NO TERRENO DE FUNDAÇÃO: > 1,0 kgf/cm²

ESTE DESENHO É PROPRIEDADE DA COMPANHIA ESPÍRITO SANTENSE DE SANEAMENTO – CESAN E NÃO PODE SER COPIADO SEM SUA AUTORIZAÇÃO.

NÚMEROS	TÍTULOS
PRINCIPAIS DESENHOS DE REFERÊNCIA	

Nº	LOCAL	DISCRIMINAÇÃO	DES.	DIV.	GER.	DATA
REVISÃO						

CANCELA E SUBSTITUI O DESENHO NÚMERO:

CANCELADO E SUBSTITUÍDO PELO DESENHO NÚMERO:

CENTRO DE DOCUMENTAÇÃO
RECEBIDO: __/__/__
Nº DOC.: _____ ASS.: _____
APROVAÇÃO CESAN:
ASS.: _____ MATR.: _____
UNID.: _____ DATA: __/__/__
ESTA APROVAÇÃO NÃO ISENTA A CONTRATADA DE SUAS RESPONSABILIDADES LEGAIS.

EMITENTE: EMITENTE
Etep Consultoria, Gerenciamento e Serviços

PROJETADO:	COORDENADOR:
EDISON LYRIO	ENGº LINEU RODRIGUES ALONSO
CREA: 1359/D REGIÃO: ES	CREA: 44268/D REGIÃO: SP
DESENHO: OZIMAR CORREA	Nº DES. PROJETISTA: 0876.DS.03.C.0008/00
DATA: 12 / 11 / 2010	

RESPONSÁVEL TÉCNICO: ENGº LINEU RODRIGUES ALONSO
CREA: 44268/D REGIÃO: SP ART Nº: _____ DATA: _____

EMISSÃO CESAN	DATAS
PROJETADO:	
CREA: CREA	
DESENHADO: ETEP	
VERIFICADO: ENGº NESTOR GORZA JUNIOR	
DIVISÃO: ENGº NESTOR GORZA JUNIOR	
GERÊNCIA: ENGº SANDRA SILY	

CESAN

MUNICÍPIO: MARECHAL FLORIANO | DISTRITO: SEDE | BAIRRO:

NOME DO EMPREENDIMENTO: SISTEMA DE ESGOTAMENTO SANITÁRIO

TÍTULO: ESTAÇÃO DE TRATAMENTO DE ESGOTO – SOPRADORES
PROJETO ESTRUTURAL
CORTES AA, BB, DETALHES BASE DA BOMBA E DETALHES ENTRADA DE AR

ESCALA:	FOLHA:	Nº CESAN	REV:
1:50	02 / 03	A–063–000–92–4–XX–0121	00